H1 = ALTEZZA LATO CERNIERE
H2 = LARGHEZZA ANTA
HB = (ALTEZZA BRACCIO) = H1 MENO 307 MM
HC = ALTEZZA CREMONESE
HD = (ALTEZZA CERNIERA SUPERIORE) = H1 MENO 67 MM
A = H1 MENO 499 MM
B = H2 MENO 212 MM
C = HC MENO 187 MM
X = 25 + 35 MM SENZA BRACCIO SUPPLEMENTARE
X = MAGGIORE DI 228 MM CON BRACCIO SUPPLEMENTARE

H1 = HINGE SIDE HEIGHT
H2 = WINDOW WIDTH
HB = (ARM HEIGHT) = H1 MINUS 307 MM
HC = CREMONE BOLT HEIGHT
HD = (UPPER HINGE HEIGHT) = H1 MINUS 67 MM
A = H1 MINUS 499 MM
B = H2 MINUS 212 MM
C = HC MINUS 187 MM
X = 25 + 35 MM WITHOUT ADDITIONAL ARM
X = 228 MM GREATER WITH ADDITIONAL ARM

H1 = HAUTEUR CÔTÉ CHARNIÈRE
H2 = LARGEUR DE L'OUVRANT
HB = (HAUTEUR DU COMPAS-FREIN) = H1 MOINS 307 MM
HC = HAUTEUR DE LA CRÉMONE
HD = (HAUTEUR DE LA CHARNIÈRE HAUTE) = H1 MOINS 67 MM
A = H1 MOINS 499 MM
B = H2 MOINS 212 MM
C = HC MOINS 187 MM
X = 25 + 35 MM SANS COMPAS-FREIN SUPPLÉMENTAIRE
X = PLUS QUE 228 MM AVEC COMPAS-FREIN SUPPLÉMENTAIRE

H1 = ALTURA LADO BISAGRAS
H2 = ANCHURA HOJA
HB = (ALTURA COMPAS) = H1 MENOS 307 MM
HC = ALTURA CREMONA
HD = (ALTURA BISAGRA SUPERIOR) = H1 MENOS 67 MM
A = H1 MENOS 499 MM
B = H2 MENOS 212 MM
C = HC MENOS 187 MM
X = 25 + 35 MM SIN COMPAS SUPLEMENTARIO
X = MAYOR DE 228 MM CON COMPAS SUPLEMENTARIO

H1 = HÖHE BANDSEITE
H2 = FLÜGELBREITE
HB = (SCHERENHÖHE) = H1 MINUS 307 MM
HC = GETRIEBEGRIFFHÖHE
HD = (GETRIEBEGRIFFHÖHE OBEN) = H1 MINUS 67 MM
A = H1 MINUS 499 MM
B = H2 MINUS 212 MM
C = HC MINUS 187 MM
X = 25 + 35 MM OHNE ZUSATZSCHERE
X = MEHR ALS 228 MM MIT ZUSATZSCHERE

	BRACCIO		
1	ASTA BRACCIO	1	
2	TRATTENITORE	1	
3	GRANI	2	04360
4	CONTROBRIETA	1	
5	ASOLATO E BRACCIO	1	
6	SELETTORE	1	
	MECCANISMO BASE		
7	MASCHIO CERNIERA SUPERIORE	2	
8	VITE M5x8 T.P.S. TAGLIO CROCE	2	
9	TAPPO PERNO SUPERIORE	1	
10	BOCCOLA ZIGRINATA	1	
11	BOCCOLA CERNIERA SUPERIORE	1	
12	VITI M5x6 T.P.S. TAGLIO CROCE	2	
13	VITE FISSAGGIO BRACCIO M5x9 T.P.S. TAGLIO CROCE	1	
14	FEMMINA CERNIERA SUPERIORE	1	
15	PIASTRINO DI FISSAGGIO	1	
16	PERNO SUPERIORE	1	
17	RINVIO D'ANGOLO INFERIORE (LATO CERNIERE)	1	
18	TAPPO PERNO INFERIORE	1	
19	VITI M5x8 T.C.C. TAGLIO CROCE	2	
20	FEMMINA CERNIERA INFERIORE	1	04671
21	RONDELLA	1	
22	PERNO INFERIORE	1	
23	PIASTRINO PER MASCHIO CERNIERA INFERIORE	1	
24	SUPPORTO CERNIERA MASCHIO INFERIORE	1	
25	VITE M5x16 T.P.S. TAGLIO CROCE	2	
26	MASCHIO CERNIERA INFERIORE	1	
27	DISTANZIALE	1	
28	ALTANTE REGISTRABILE	1	
29	INCONTRO VASISTAS	1	
30	ELEMENTO VASISTAS	1	
31	RINVIO D'ANGOLO INFERIORE (LATO CREMONESE)	1	
32	INCONTRO	2	
33	TRAINO CREMONESE	1	
34	INCONTRO FALSA MANOVRA	1	
35	NOTTOLINO DI CHIUSURA REGISTRABILE	1	
36	INCONTRO	1	
	CREMONESE		
37	CREMONESE PRIMA	1	01090
38	PIASTRINA FISSAGGIO CREMONESE	1	01110
39	VITE FISSAGGIO CREMONESE M5x14 TCCE	2	

	ARM		
1	ARM ROD	1	
2	HOLDING PLATE	1	
3	SET SCREWS	2	04360
4	CONTRAST	1	
5	SLOTTED SECTION AND ARM	1	
6	SELECTOR	1	
	BASE MECHANISM		
7	UPPER MALE HINGE	2	
8	M5x8 CROSS-SLOTTED FLAT COUNTERSUNK HEAD SCREW	2	
9	UPPER PIN CAP	1	
10	KNURLED BUSH	1	
11	UPPER HINGE BUSH	1	
12	M5x6 CROSS-SLOTTED FLAT COUNTERSUNK HEAD SCREWS	2	
13	M5x9 CROSS-SLOTTED FLAT COUNTERSUNK HEAD ARM FIXING SCREW	1	
14	UPPER FEMALE HINGE	1	
15	FIXING PLATE	1	
16	UPPER PIN	1	
17	LOWER CORNER DRIVE (HINGE SIDE)	1	
18	LOWER PIN CAP	1	
19	M5x8 CROSS-SLOTTED CYLINDRICAL HEAD SCREWS	2	
20	LOWER FEMALE HINGE	1	04671
21	WASHER	1	
22	LOWER PIN	1	
23	PLATE FOR LOWER MALE HINGE	1	
24	LOWER MALE HINGE SUPPORT	1	
25	M5x16 CROSS-SLOTTED FLAT COUNTERSUNK HEAD SCREW	2	
26	LOWER MALE HINGE	1	
27	SPACER	1	
28	ADJUSTABLE RAISING ELEMENT	1	
29	TILT-TURN KEEP	1	
30	TILT-TURN ELEMENT	1	
31	LOWER CORNER DRIVE (CREMONE BOLT SIDE)	1	
32	KEEP	2	
33	CREMONE BOLT DRIVE ROD	1	
34	INCORRECT MOVEMENT SAFETY DEVICE KEEP	1	
35	ADJUSTABLE CLOSING PAWL	1	
36	KEEP	1	
	CREMONE BOLT		
37	PRIMA CREMONE BOLT	1	01090
38	CREMONE BOLT FIXING PLATE	1	01110

	COMPAS-FREIN	
1	1° BRANCHE DU COMPAS	
2	FREIN	
3	VIS SANS TETE	
4	CONDUIT	
5	2° BRANCHE DU COMPAS + PIVOT	
6	SELECTEUR	
	MECANISME DE BASE	
7	MALE CHARNIERE HAUTE	
8	VIS M5x8 T.P.F. A EMPR. CRUCIFORME	
9	BOUCHON BROCHE HAUTE	
10	BAGUE MOLETEE	
11	CHEVILLE CHARNIERE HAUTE	
12	VIS M5x6 T.P.F. A EMPR. CRUCIFORME	
13	VIS FIXATION COMPAS M5x9 T.P.F. A EMPR	
14	FEMELLE CHARNIERE HAUTE	
15	PATTE DE FIXATION	
16	BROCHE SUPERIEURE	
17	RENVOI D'ANGLE INFERIEUR (COTE CHA	
18	BOUCHON BROCHE INFERIEURE	
19	VIS M5x8 T.C.B. A EMPR. CRUCIF.	
20	FEMELLE CHARNIERE BASSE	
21	RONDELLE	
22	BROCHE INFERIEURE	
23	PATTE POUR CHARNIERE MALE BASSE	
24	SUPPORT CHARNIERE MALE BASSE	
25	VIS M5x16 T.P.F. A EMPR. CRUCIFGR.	
26	CHARNIERE MALE BASSE	
27	PATTE CHARNIERE	
28	PIECE SPECIALE REGLABLE	
29	CONDUIT ABATTANT	
30	ELEMENT ABATTANT	
31	RENVOI D'ANGLE INFERIEUR (COTE CRE	
32	CONDUIT	
33	ENTRAINEUR CREMONE	
34	CONDUIT FAUSSE MANŒUVRE	
35	PENE REGLABLE	
36	CONDUIT	
	CREMONE	
37	CREMONE PRIMA	
38	PATTE DE FIXATION CREMONE	
39	VIS DE FIXATION CREMONE M5x14 (tête	

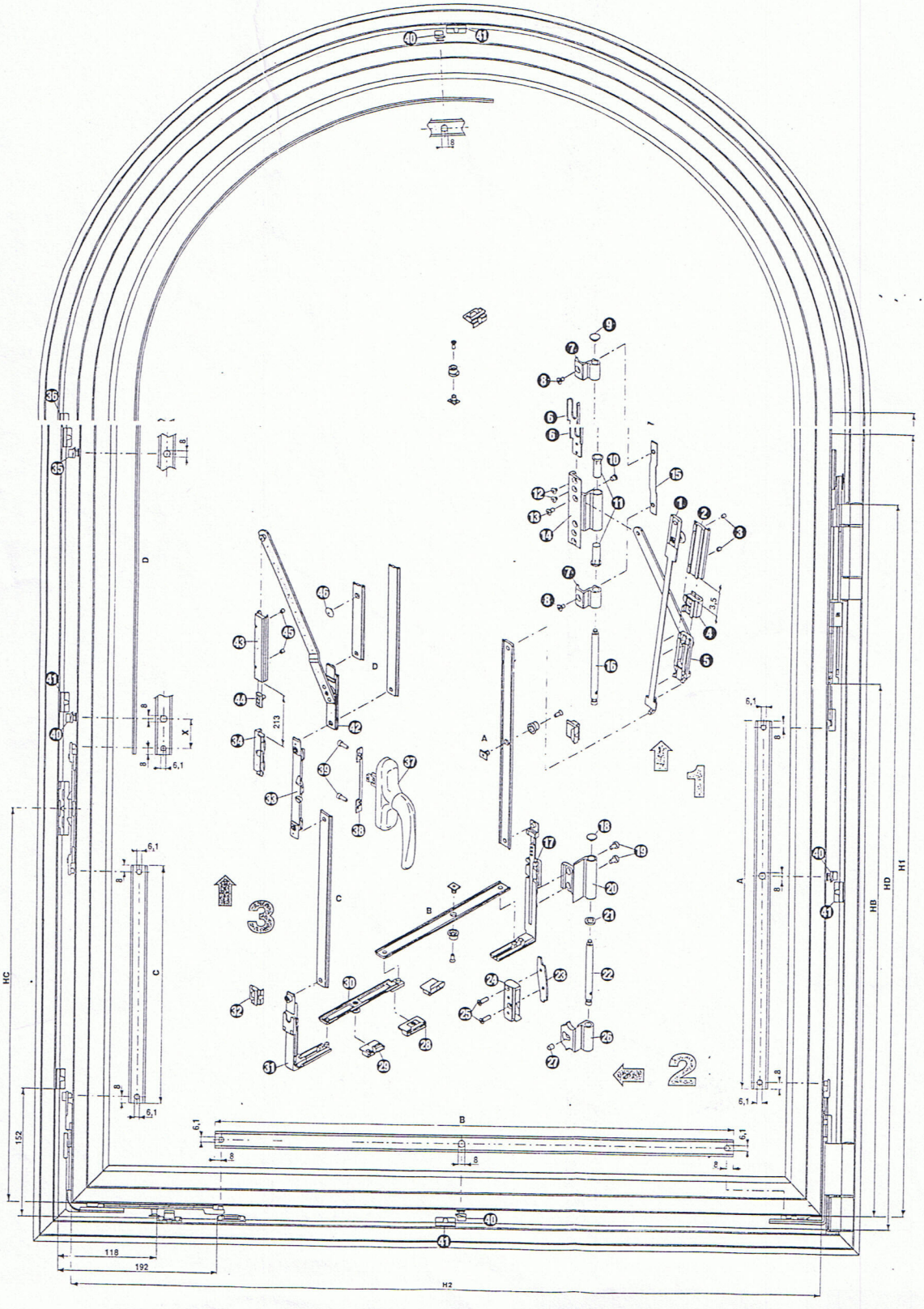

ATTENZIONE - WARNING - ATTENT

- Al fine di ottenere la massima precisione pos ni H1, H2, H3, H4, HB e HC vanno rilevate ri cessori (fondo canaletta).
- To cut the rods as accurately as possible, a mensions must be measured in relation to (bottom of channel).
- Pour couper les tringles avec un maximum d mesures H1, H2, H3, H4, HB et HC par rap cessoires (le fond de la feuillure).
- Con el fin de obtener la máxima precisión p las medidas H1, H2, H3, H4, HB y HC debe de deslizamiento de los accesorios (fondo c
- Für maximale Genauigkeit beim Schneiden H3, H4, HB und HC gegenüber der Gleitebe (Führungsboden).

LAVORAZIONE ASTE PER CATENACCI ANTA A
Nel caso di infisso a 2 ante, si dovrà procedere all'a dei catenacci, secondo le lavorazioni indicate in figu

MAGHINING THE RODS FOR COMBINED WING E
When using two-wing windows, the bolt connection r gram.

PREPARATION DES TRINGLES POUR VERROUS
Dans le cas d'une fenêtre à deux ouvrants, l'installa verrous, en suivant les indications illustrées.

ELABORACION PLETINAS PARA PASADORES H
En caso de contramarcos de 2 hojas, se deberán re dores como se indica en la figura.

BEARBEITUNG DER STANGEN FÜR RIEGEL AN
Im Falle von zweiflügeligen Fenstern müssen die Ver der Abbildung dargestellten Bearbeitungen erleic
Im Falle von zweiflügeligen Fenstern müssen die Ve der Abbildung dargestellten Bearbeitungen erleichte

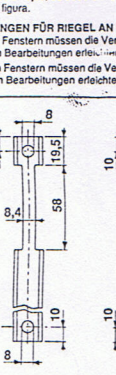

Asta per catenaccio superiore
Rod for upper bolt
Tringle pour verrou haut
Pletina para pasador superior
Stange für oberen Riegel

SCHEMA DIMOSTRATIVO - DI
ESQUEMA DEMOSTRATIVO - ÜB

ANTA
LEFTHA
BATTAN
HOJA I
LINKE

CERNIERA SUPERIORE
UPPER HINGE
CHARNIÈRE HAUTE
BISAGRA SUPERIOR
OBERES SCHARNIER

CERNIERA INFERIORE
LOWER HINGE
CHARNIÈRE BASSE
BISAGRA INFERIOR
UNTERES SCHARNIER

GIESSE

CALCOLO RELATIVO AL TAGLIO ASTE - CÁLCULO RELATIVO AL CORTE DE LAS VARILLAS
ΥΠΟΛΟΓΙΣΜΟΣ ΚΟΠΗΣ ΛΑΜΑΚΙΩΝ - ROD CUTTING CALCULATIONS
BERECHNUNG DER STANGENLÄNGEN - CALCUL RELATIF À LA COUPE DES TRINGLES

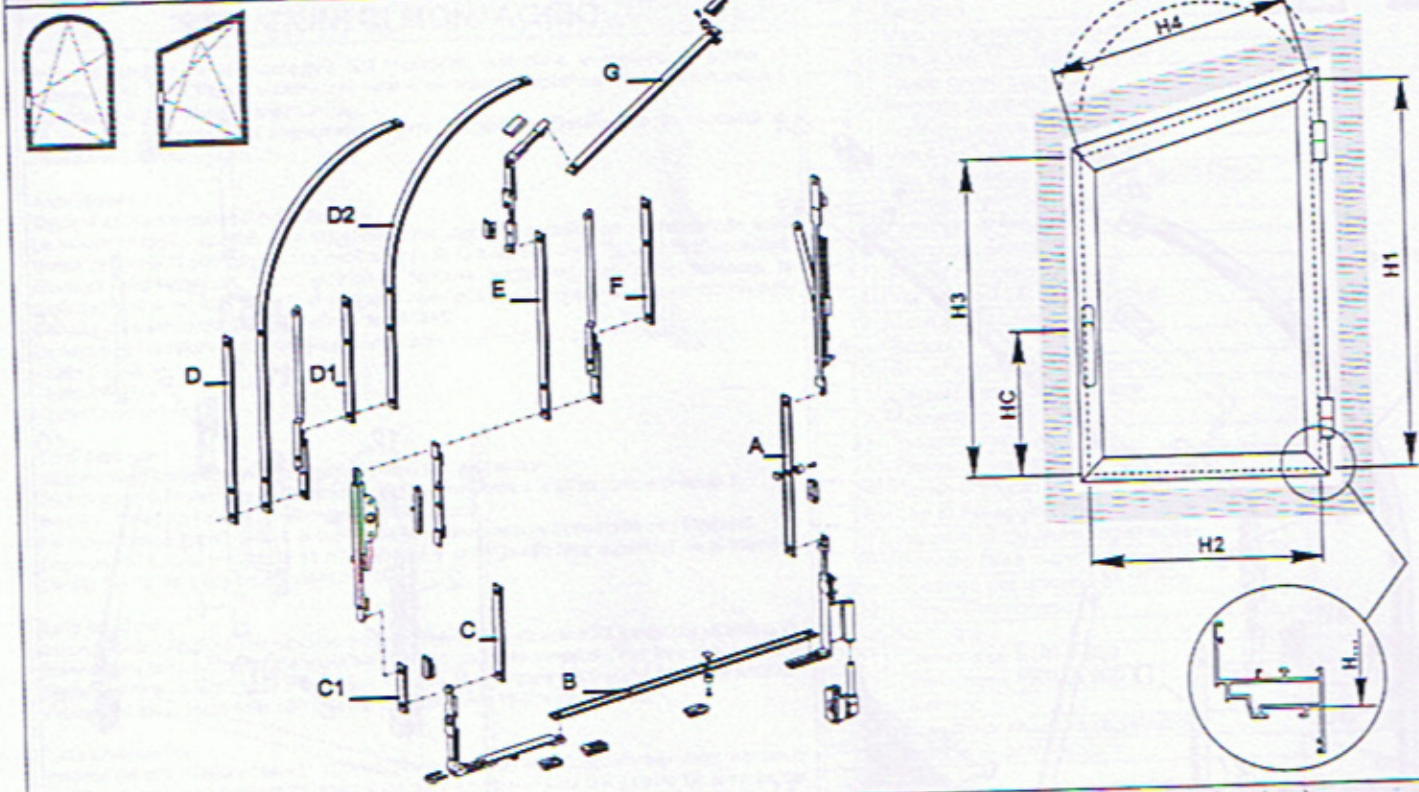

Aste necessarie in base alla dimensione dell'anta (mm) - Rods required in accordance with wing dimensions (mm)
Aufgrund der Flügelabmessungen notwendige Stangen (mm) - Tringles nécessaires selon la dimension du vantail (mm)
Varillas necesarias en función de la dimensión de la hoja (mm) - Απαραίτητα λαμάκια με βάση τις διαστάσεις του φύλλου (mm)

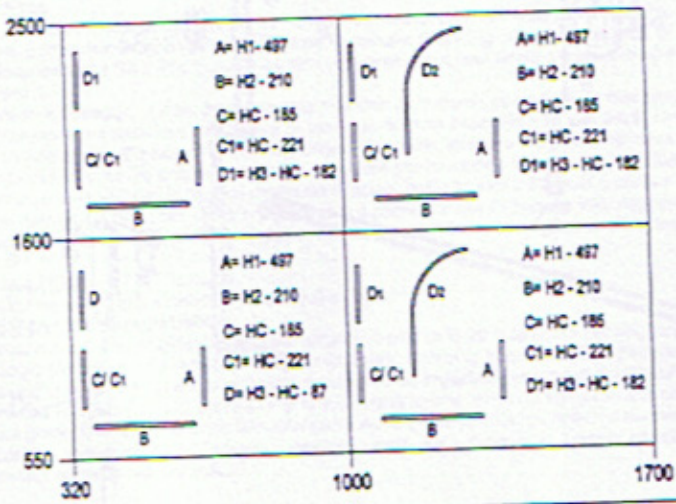

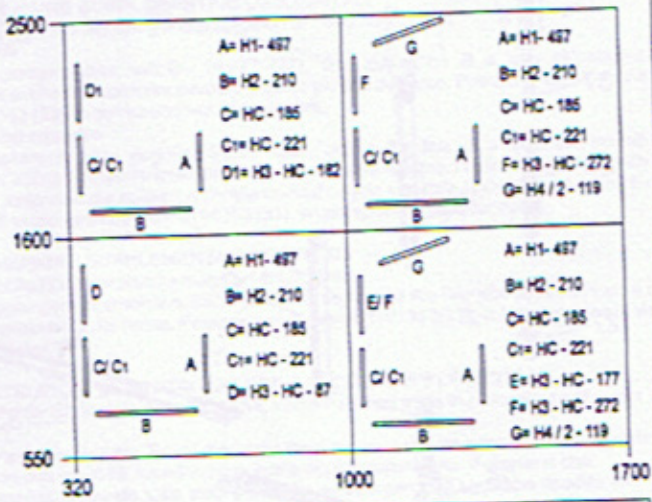

H3	35	31-32		40	E	F
≥ 314		X				
≥ 350			X			
≥ 420		X		X		
≥ 457			X	X		
≥ 513	X	X		X		
≥ 550	X		X			
≤ 512		X			X	
≤ 548			X		X	
> 512		X				X
> 548			X			X

GIESSE

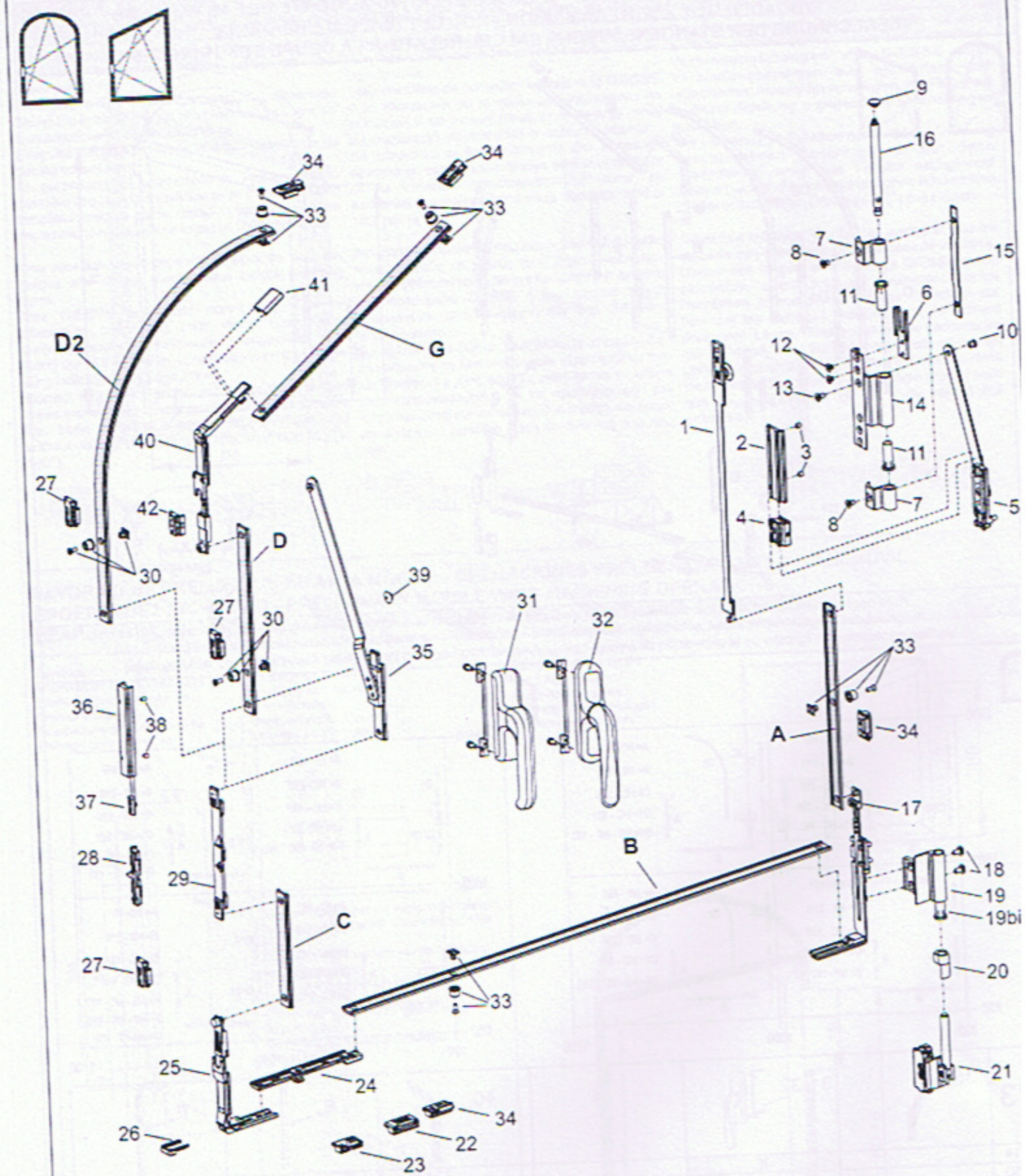
9
16
34
34
33
33
7
8
15
41
11
6
D2
G
10
12
13
14
1
2
3
11
40
27
42
7
5
8
4
D
30
39
27
30
31
32
35
33
36
38
A
34
37
17
B
28
29
18
19
19bi
C
27
20
33
25
24
21
34
26
22
23

Fig. Ek. Abb. 1

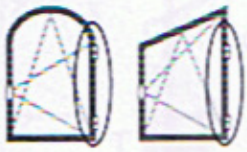

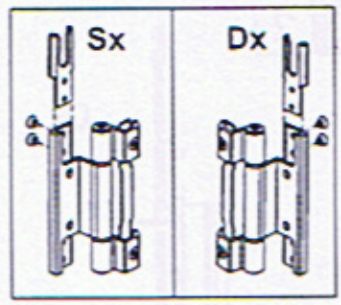

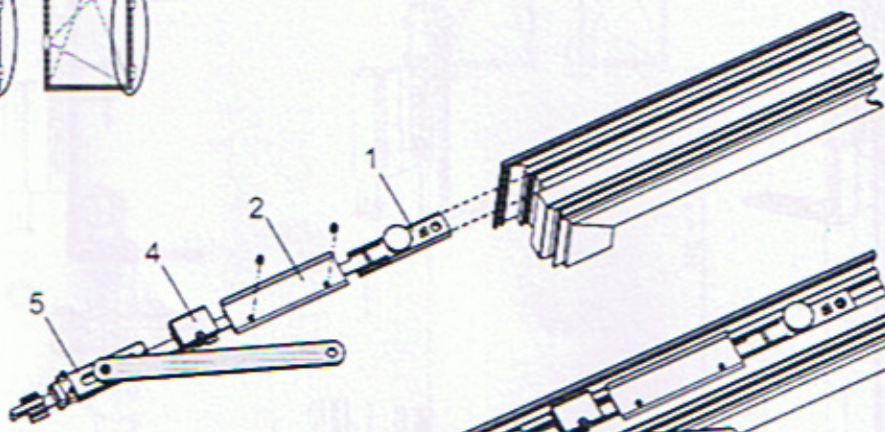

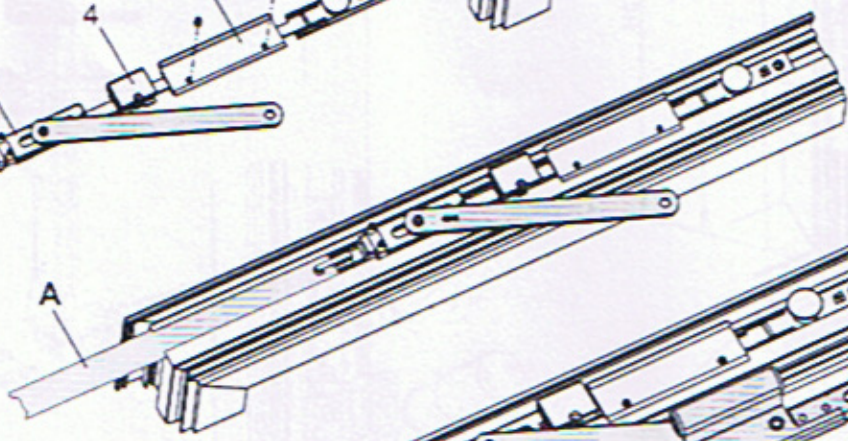

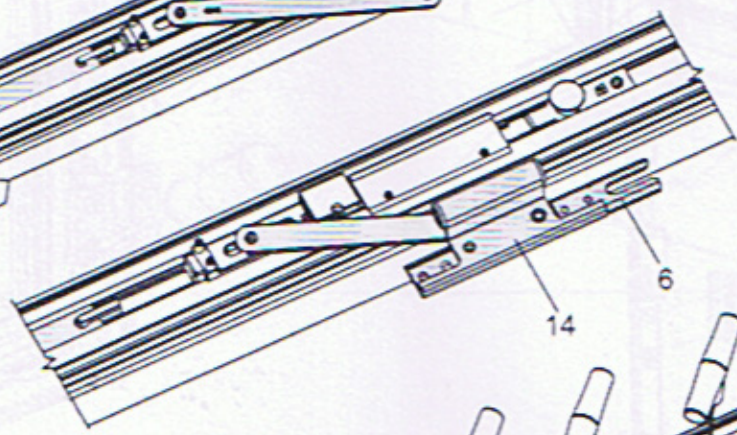

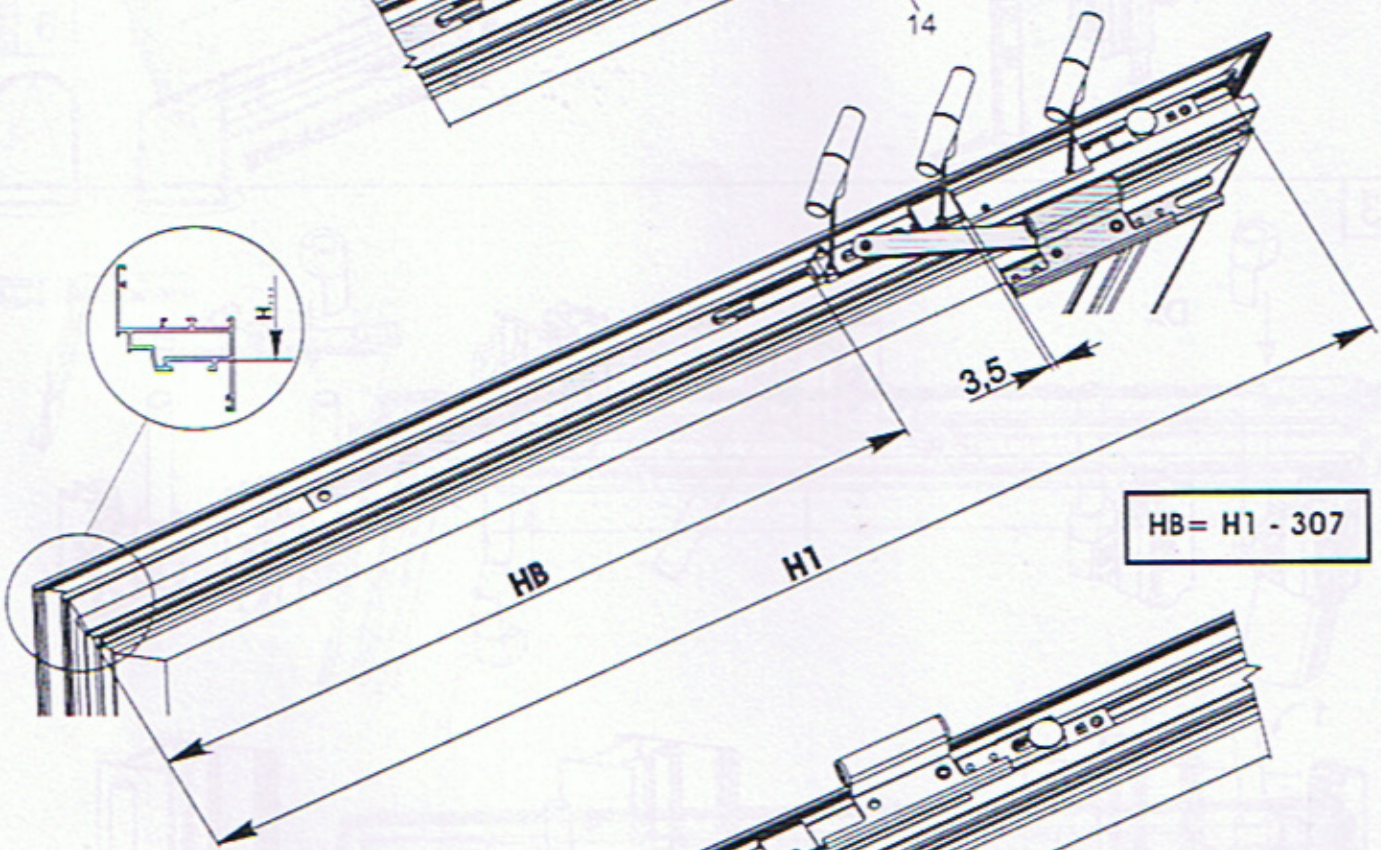

HB= H1 - 307

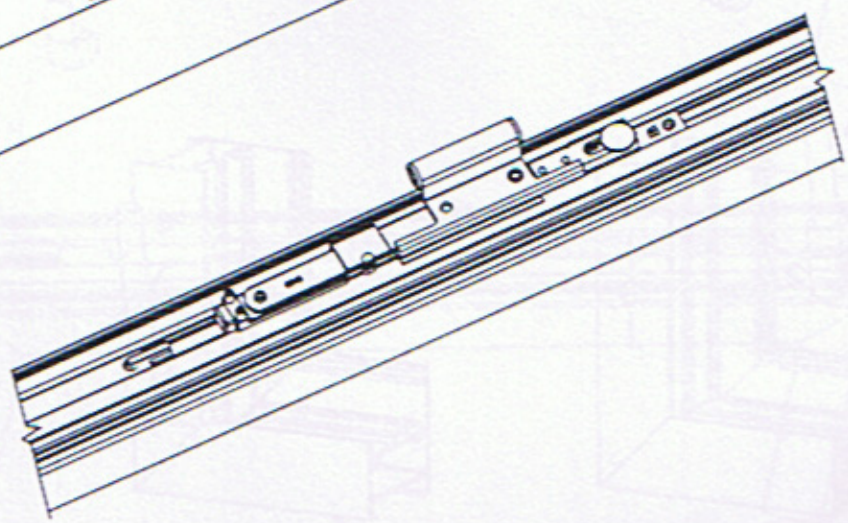

Fig. Elk. Abb. 2

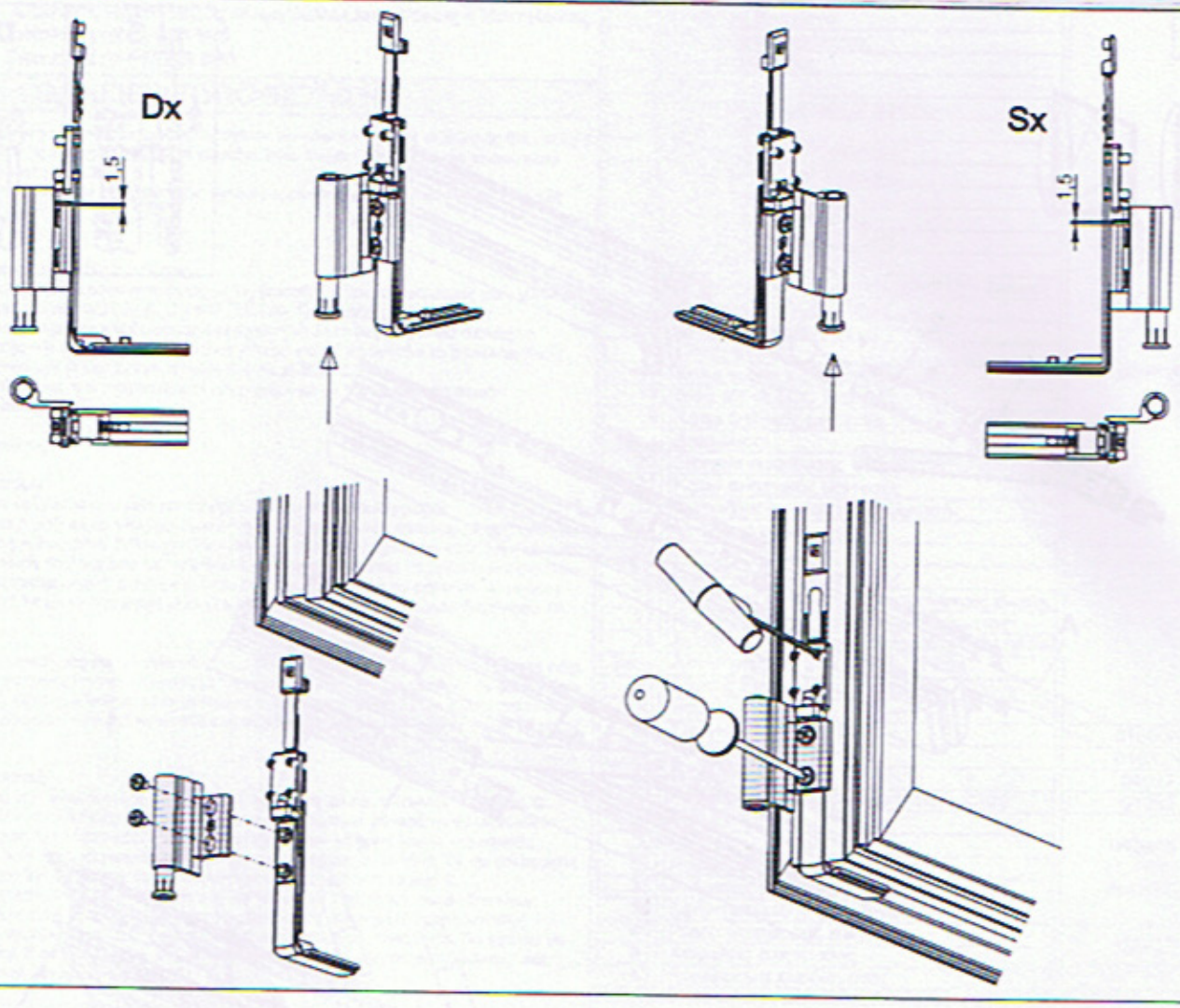

Fig. Elk. Abb. 3

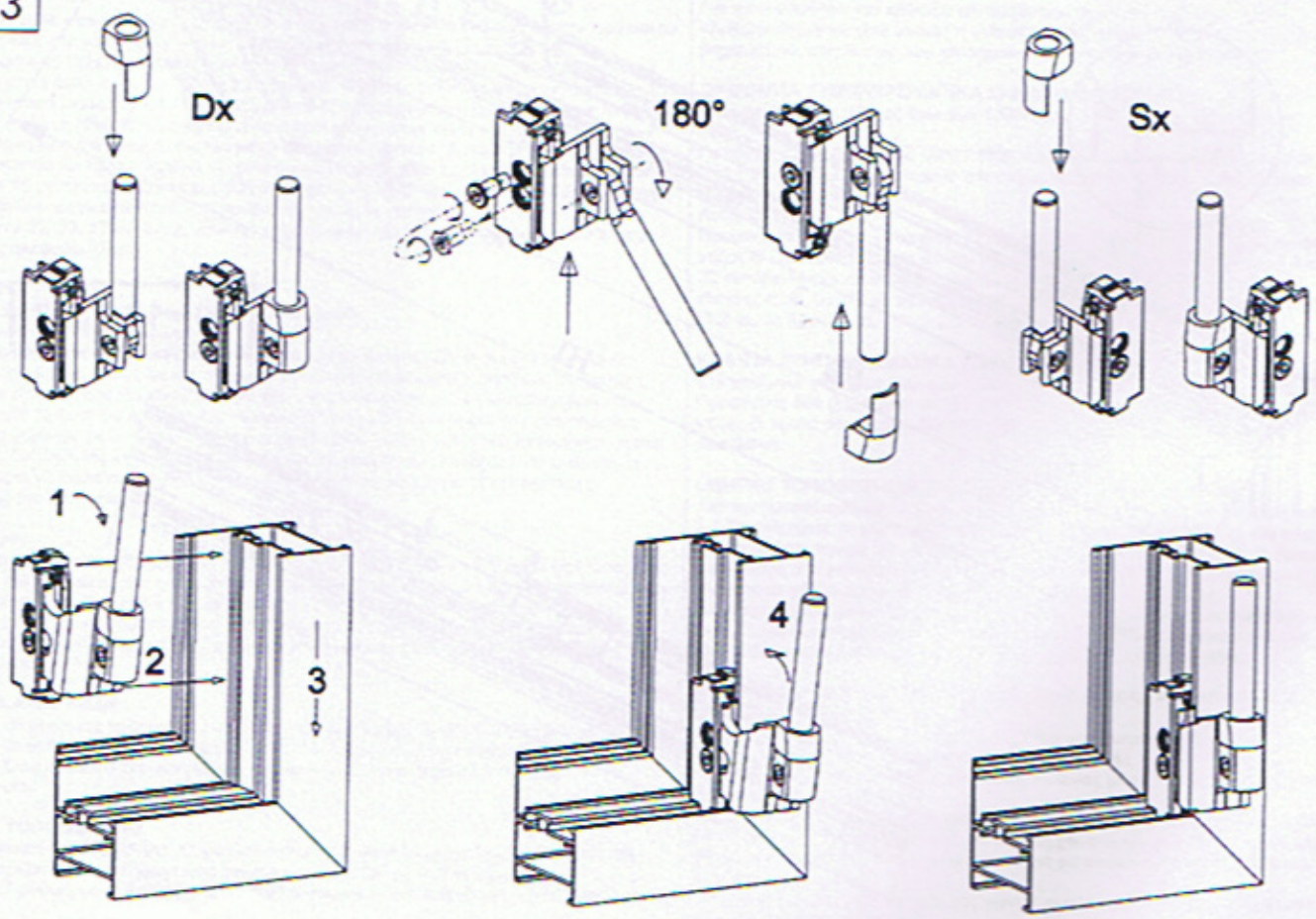

Fig. Eik. Abb. 4

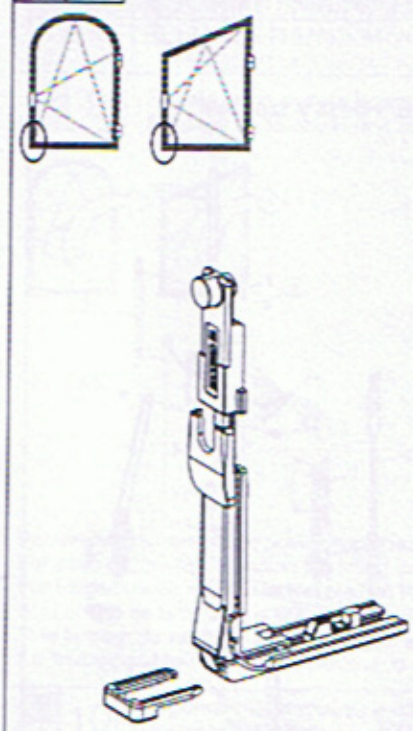

Fig. Eik. Abb. 5

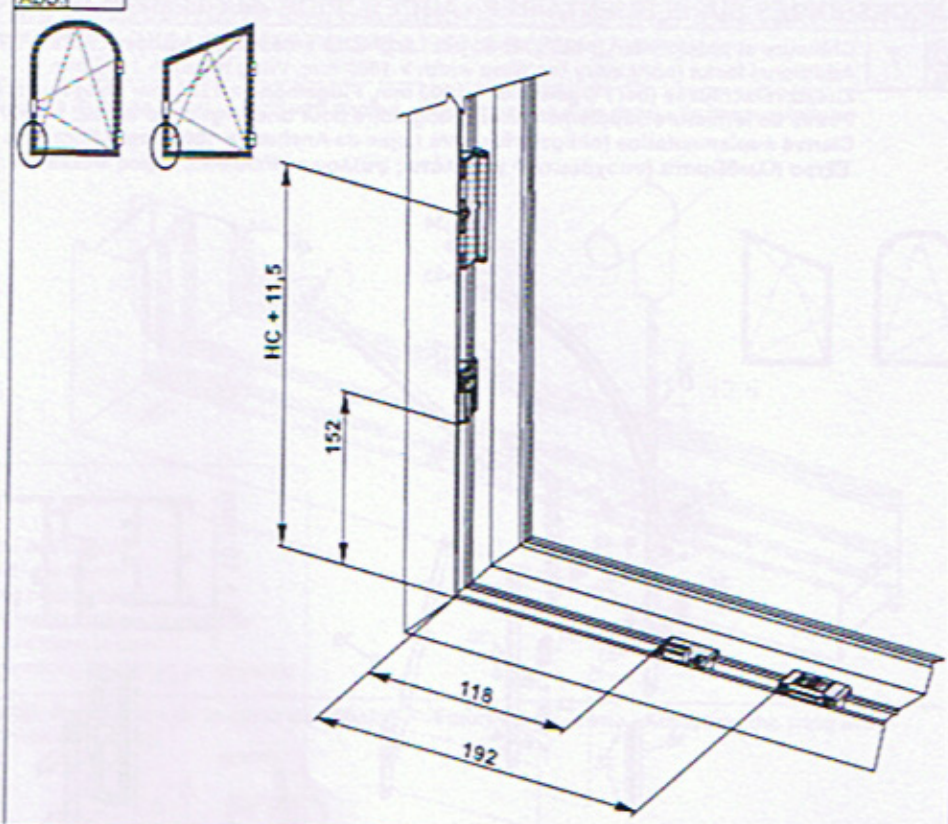
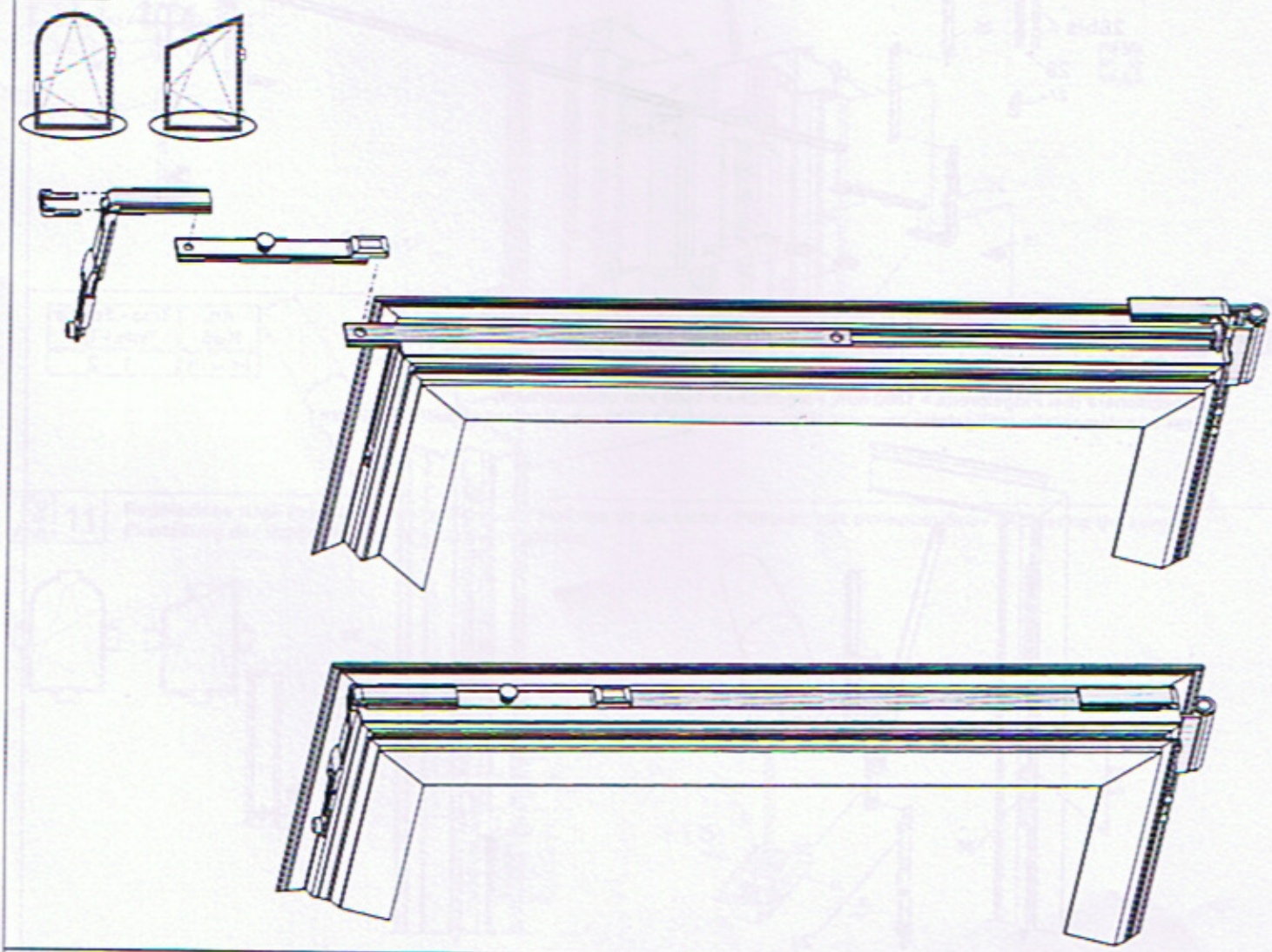
Fig. Eik. Abb. 6